Belgique

FR

Chaudières murales gaz à condensation

GMR 3015 Condens
GMR 3025 Condens
GMR 3025 Combi Condens

Notice d'utilisation

(Deutsche Anleitung auf Anfrage erhältlich)

120951-AB

ŒRTLI

Sommaire

1 Introduction 4

1.1 Symboles utilisés 4

1.2 Abréviations 4

1.3 Généralités 5

1.3.1 Responsabilité du fabricant 5
1.3.2 Responsabilité de l'installateur 5
1.3.3 Responsabilité de l'utilisateur 5

1.4 Certifications 6

2 Consignes de sécurité et recommandations 7

2.1 Consignes de sécurité 7

2.2 Recommandations 8

3 Description 9

3.1 Principe de fonctionnement 9

3.1.1 Réglage gaz/air 9
3.1.2 Combustion 9
3.1.3 Chauffage et production d'eau chaude sanitaire 9

3.2 Principaux composants 10

3.3 Tableau de commande 11

3.3.1 Description des touches 11
3.3.2 Description de l'afficheur 12
3.3.3 Navigation dans les menus 14

4 Utilisation de l'appareil 15

4.1 Mise en service de l'appareil 15

4.2 Affichage des valeurs mesurées 15

4.3 Modification des réglages 17

4.3.1 Régler les températures de consignes 17
4.3.2 Sélectionner le mode de fonctionnement 18
4.3.3 Forcer la production d'eau chaude sanitaire 19
4.3.4 Régler le contraste et l'éclairage de l'affichage 19
4.3.5 Régler l'heure et la date 20
4.3.6 Sélectionner un programme horaire 21
4.3.7 Personnaliser un programme horaire 22

4.4 Arrêt de l'installation 25
4.5 Protection antigel 25

5 Contrôle et entretien 26
5.1 Consignes générales 26
5.2 Vérifications périodiques 26
5.3 Remplissage de l'installation 28
5.4 Purge du chauffage 30
5.5 Vidange de l'installation 32

6 En cas de dérangement 33
6.1 Messages (Code de type Bxx ou Mxx) 33
6.2 Défauts (Code de type Lxx ou Dxx) 35

7 Caractéristiques techniques 41
7.1 Caractéristiques techniques 41

8 Economies d'énergie 43
8.1 Conseils pour économiser de l'énergie 43
8.2 Thermostat d'ambiance et réglages 43

9 Garanties 44
9.1 Généralités 44
9.2 Conditions de garantie 44

1 Introduction

1.1 Symboles utilisés

Dans cette notice, différents niveaux de danger sont utilisés pour attirer l'attention sur des indications particulières. Nous souhaitons ainsi assurer la sécurité de l'utilisateur, éviter tout problème et garantir le bon fonctionnement de l'appareil.

DANGER

Signale un risque de situation dangereuse pouvant entraîner des blessures corporelles graves.

AVERTISSEMENT

Signale un risque de situation dangereuse pouvant entraîner des blessures corporelles légères.

ATTENTION

Signale un risque de dégâts matériels.

Signale une information importante.

☞ Signale un renvoi vers d'autres notices ou d'autres pages de la notice.

1.2 Abréviations

- **3CE** : Conduit collectif pour chaudière étanche
- **ECS** : Eau chaude sanitaire
- **Interrupteur Interscénario** : Interrupteur domotique qui permet de centraliser et commander plusieurs scénarios
- **IOBL** : In One By Legrand - Bus domotique courant porteur
- **PPs** : Polypropylène difficilement inflammable
- **PCU** : Primary Control Unit - Carte électronique de gestion de fonctionnement du brûleur
- **PSU** : Parameter Storage Unit - Stockage des paramètres des cartes électroniques PCU et SU
- **SCU** : Secondary Control Unit - Carte électronique du tableau de commande **Oetronic 4**
- **SU** : Safety Unit - Carte électronique de sécurité

1.3 Généralités

1.3.1. Responsabilité du fabricant

Nos produits sont fabriqués dans le respect des exigences essentielles des différentes directives applicables, ils sont de ce fait livrés avec le marquage CE et tous les documents nécessaires.

Ayant le souci de la qualité de nos produits, nous cherchons en permanence à les améliorer. Nous nous réservons donc le droit, à tout moment de modifier les caractéristiques indiquées dans ce document.

Notre responsabilité en qualité de fabricant ne saurait être engagée dans les cas suivants :

- Mauvaise utilisation de l'appareil.
- Défaut ou une insuffisance d'entretien de l'appareil.
- Mauvaise installation de l'appareil.

1.3.2. Responsabilité de l'installateur

L'installateur a la responsabilité de l'installation et de la première mise en service de l'appareil. L'installateur doit respecter les consignes suivantes :

- Lire et respecter les instructions données dans les notices fournies avec l'appareil.
- Réaliser l'installation conformément à la législation et aux normes en vigueur.
- Effectuer la première mise en service et effectuer tous les points de contrôles nécessaires.
- Expliquer l'installation à l'utilisateur.
- Avertir l'utilisateur de l'obligation de contrôle et d'entretien de l'appareil.
- Remettre toutes les notices à l'utilisateur.

1.3.3. Responsabilité de l'utilisateur

Pour garantir un fonctionnement optimal de l'appareil, l'utilisateur doit respecter les consignes suivantes :

- Lire et respecter les instructions données dans la notice d'utilisation.
- Faire appel à des professionnels qualifiés pour réaliser l'installation et effectuer la première mise en service.
- Faites-vous expliquer votre installation par l'installateur.
- Faire effectuer les contrôles et entretiens nécessaires.
- Conserver les notices en bon état à proximité de l'appareil.

Cet appareil n'est pas prévu pour être utilisé par des personnes (y compris des enfants) dont les capacités physiques, sensorielles ou mentales sont réduites ou des personnes dénuées d'expérience ou de connaissances, sauf si elles ont pu bénéficier, par l'intermédiaire d'une personne responsable de leur sécurité, d'une surveillance ou d'instructions préalables concernant l'utilisation de l'appareil. Il convient de surveiller les enfants pour s'assurer qu'ils ne jouent pas avec l'appareil.

1.4 Certifications

N° d'identification CE	**PIN 0063BT3444**
Classe NOx	**5 (EN 297 pr A3, EN 656)**
Type de raccordement	Cheminée : B_{23} , B_{23P} , B_{33}
	Ventouse : C_{13} , C_{33}, C_{43}, C_{53}, C_{83} , C_{93}

Les chaudières respectent les caractéristiques du label de qualité HR TOP.

Les chaudières sont conformes aux exigences et normes définies dans l'Arrêté Royal du 8 janvier 2004.

2 Consignes de sécurité et recommandations

2.1 Consignes de sécurité

DANGER

En cas d'odeur de gaz :

1. Ne pas utiliser de flamme nue, ne pas fumer, ne pas actionner de contacts ou interrupteurs électriques (sonnette, éclairage, moteur, ascenseur, etc.).
2. Couper l'alimentation en gaz.
3. Ouvrir les fenêtres.
4. Evacuer les lieux.
5. Appeler l'installateur.

DANGER

En cas d'émanations de fumées :

1. Eteindre l'appareil.
2. Ouvrir les fenêtres.
3. Evacuer les lieux.
4. Appeler l'installateur.

AVERTISSEMENT

Selon les réglages de l'appareil :

- La température des conduits de fumée peut dépasser 60 °C.
- La température des radiateurs peut atteindre 85 °C.
- La température de l'eau chaude sanitaire peut atteindre 65 °C.

ATTENTION

Ne pas laisser l'appareil sans entretien :

- Pour un fonctionnement en toute sécurité et optimale, vous devez faire contrôler régulièrement votre chaudière par un installateur agréé.

2.2 Recommandations

AVERTISSEMENT

Seul un professionnel qualifié est autorisé à intervenir sur l'appareil et l'installation.

- Vérifier régulièrement la pression en eau de l'installation (pression minimale 0,8 bar, pression recommandée entre 1,5 et 2 bar).
- Laisser l'appareil accessible à tout moment.
- Ne jamais enlever, ni recouvrir les étiquettes et plaquettes signalétiques apposées sur les appareils. Les étiquettes et les plaquettes signalétiques doivent être lisibles pendant toute la durée de vie de l'appareil.
- Préférer le mode Eté ou Antigel à la mise hors tension de l'appareil pour assurer les fonctions suivantes :
  - Antigommage des pompes
  - Protection antigel

3 Description

3.1 Principe de fonctionnement

3.1.1. Réglage gaz/air

L'habillage qui équipe la chaudière sert également de caisson d'air. L'air est aspiré par le ventilateur et le gaz injecté au niveau du venturi, côté admission du ventilateur. La vitesse de rotation du ventilateur est réglée en fonction des paramètres de réglage, de la demande en énergie thermique et des températures mesurées par les sondes de température. Le gaz et l'air sont mélangés dans le venturi. Le rapport gaz/air veille à ce que la quantité de gaz et d'air soit ajustée l'une sur l'autre. Ceci permet d'obtenir une combustion optimale sur toute la plage de puissance. Le mélange gaz/air est acheminé vers le brûleur dans le haut de l'échangeur.

3.1.2. Combustion

Le brûleur chauffe l'eau de chauffage qui circule dans l'échangeur en aluminium coulé. Lorsque les températures des gaz de combustion sont inférieures au point de rosée (env. 55°C), la vapeur d'eau contenue dans les gaz de combustion se condense dans la partie inférieure de l'échangeur de chaleur. La chaleur qui est dégagée lors de ce processus de condensation (la chaleur latente ou la chaleur de condensation) est également transférée à l'eau de chauffage. Les gaz de combustion refroidis sont évacués par l'intermédiaire de la conduite d'évacuation des gaz de combustion. L'eau de condensation est évacuée par l'intermédiaire d'un siphon.

3.1.3. Chauffage et production d'eau chaude sanitaire

Sur les chaudières de type chauffage et production d'eau chaude sanitaire, un échangeur à plaques intégré chauffe l'eau sanitaire. Une vanne à trois voies détermine si l'eau chauffée est acheminée vers l'installation de chauffage ou vers l'échangeur à plaques. Un capteur de prise signale l'ouverture d'un robinet d'eau chaude. Ce signale est transmis au tableau de commande qui commute alors la vanne à trois voies en position eau chaude et enclenche le circulateur. La vanne à trois voies est à ressort, mais ne consomme de l'électricité que lorsqu'elle bascule dans une autre position.

L'eau de chauffage réchauffe l'eau sanitaire dans l'échangeur à plaques. En mode confort, s'il n'y a pas de puisage d'eau chaude, la chaudière assure le réchauffement périodique de l'échangeur à plaques. Les éventuelles particules de calcaire sont retenues en dehors de l'échangeur à plaques par l'intermédiaire d'un filtre à eau auto-nettoyant (auto-nettoyage une fois toutes les 76 heures).

3.2 Principaux composants

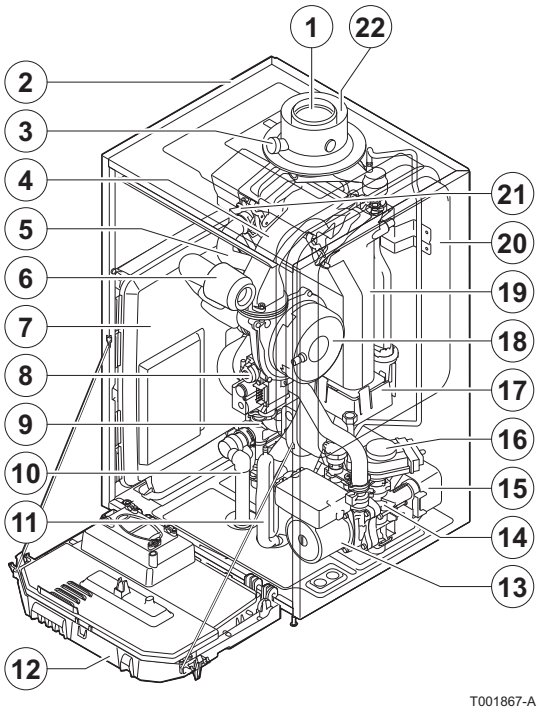

1	Ventouse
2	Habillage/caisson d'air
3	Prise pour mesure hygiène de combustion
4	Tube mélange
5	Flexible d'amenée
6	Silencieux d'aspiration
7	Boîtier pour les cartes électroniques de commande
8	Bloc gaz combiné
9	Bloc hydraulique côté départ
10	Tube d'évacuation de la soupape de sécurité
11	Siphon
12	Boîte à instruments
13	Circulateur
14	Bloc hydraulique côté retour
15	Echangeur à plaques pour le circuit ECS (Uniquement sur les modèles avec production d'eau chaude sanitaire)
16	Vanne d'inversion
17	Bac de récupération des condensats
18	Ventilateur
19	Echangeur de chaleur (Chauffage central)
20	Vase d'expansion
21	Electrode d'allumage/ionisation
22	Amenée d'air

3.3 Tableau de commande

3.3.1. Description des touches

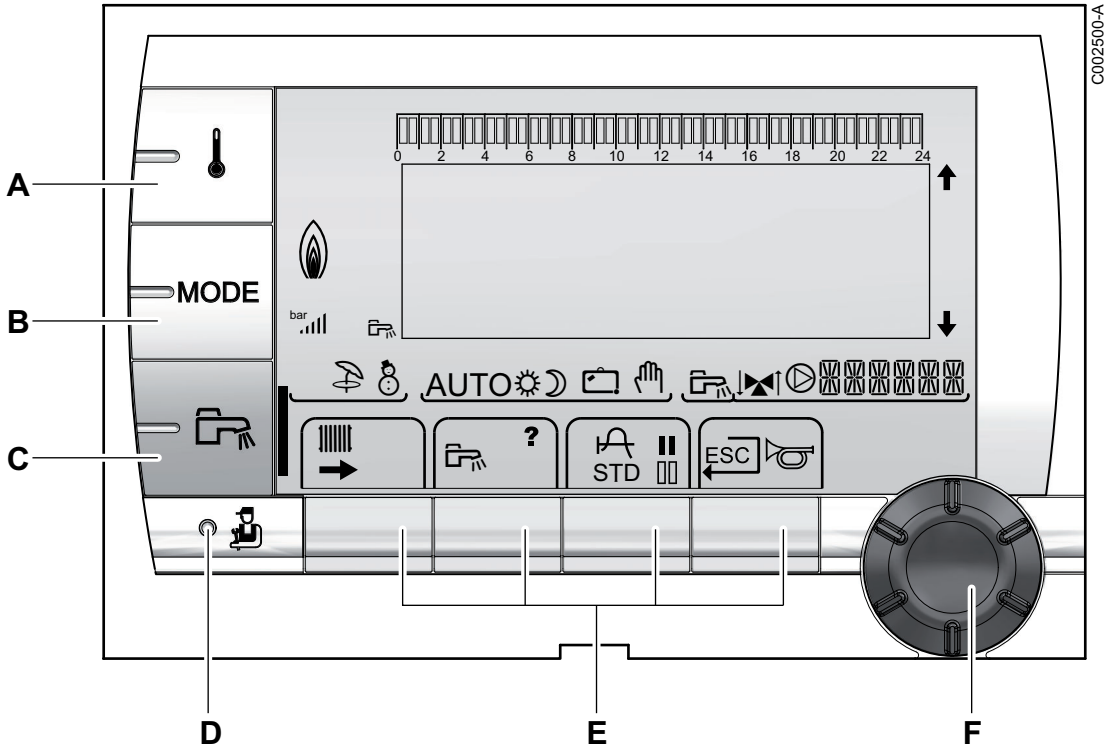

A	Touche de réglage des températures (chauffage, ECS, piscine)
B	Touche de sélection du mode de fonctionnement
C	Touche de dérogation ECS
D	Touche d'accès aux paramètres réservés au professionnel
E	Touches dont la fonction varie au fur et à mesure des sélections
F	Bouton de réglage rotatif et poussoir

- : Tourner le bouton rotatif pour faire défiler les menus ou modifier une valeur
- : Appuyer sur le bouton rotatif pour accéder au menu sélectionné ou valider une modification de valeur

3.3.2. Description de l'afficheur

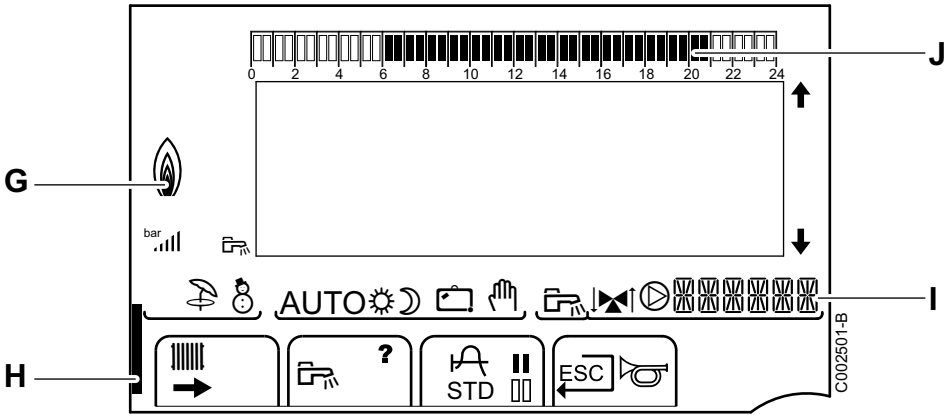

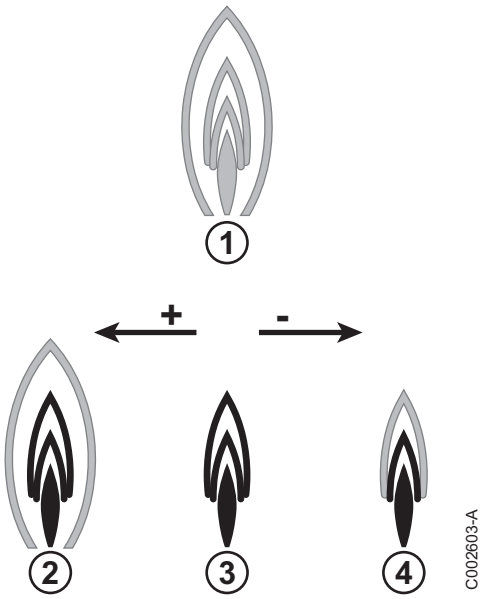

G Niveau de puissance de la flamme

① Symbole complet clignotant : Le brûleur démarre et le courant d 'ionisation n'est pas encore détecté

② Une partie du symbole clignote : La puissance augmente

③ Symbole fixe : La puissance demandée est atteinte

④ Une partie du symbole clignote : La puissance diminue

H Une barre s'affiche lorsqu'une dérogation ECS est activée :

- Barre clignotante : Dérogation temporaire
- Barre fixe : Dérogation permanente

I Nom du circuit dont les paramètres sont affichés

J Barre graphique d'affichage des programmes horaires

- Zone foncée **II** : Période chauffage en mode confort ou production ecs autorisée
- Zone claire ▯▯ : Période chauffage en mode réduit ou production ecs non autorisée

⬆⬇ Les flèches s'affichent lorsque des lignes sont masquées plus haut ou plus bas dans la liste
Les 2 flèches clignotent lorsqu'il est possible de modifier une valeur

bar Indicateur de pression : Le symbole s'affiche lorsqu'un capteur de pression d'eau est raccordé

- Symbole clignotant : La quantité d'eau est insuffisante
- Symbole fixe : La quantité d'eau est suffisante

bar Niveau de la pression d'eau

- . : 0,9 à 1,1 bar
- .ı : 1,2 à 1,5 bar
- .ıl : 1,6 à 1,9 bar
- .ıll : 2,0 à 2,3 bar
- bar .ıllI : > 2,4 bar

	Mode ETE : Le chauffage est arrêté. L'eau chaude sanitaire reste assurée
	Mode HIVER : Chauffage et eau chaude sanitaire fonctionnent
AUTO	Fonctionnement en mode automatique selon la programmation horaire
	Mode Confort : Le symbole s'affiche lorsqu'une dérogation JOUR (confort) est activée ▸ Symbole clignotant : Dérogation temporaire ▸ Symbole fixe : Dérogation permanente
	Mode réduit : Le symbole s'affiche lorsqu'une dérogation NUIT (réduit) est activée ▸ Symbole clignotant : Dérogation temporaire ▸ Symbole fixe : Dérogation permanente
	Mode Vacances : Le symbole s'affiche lorsqu'une dérogation VACANCES (antigel) est activée ▸ Symbole clignotant : Mode Vacances programmé ▸ Symbole fixe : Mode Vacances actif
	Mode manuel
	Le symbole s'affiche lorsque la production d'eau chaude est en cours
	Indicateur vanne : Le symbole s'affiche lorsqu'une vanne 3 voies est raccordée ▸ : Vanne 3 voies ouverte ▸ : Vanne 3 voies fermée
	Le symbole s'affiche lorsque la pompe est en marche
	Accès aux différents menus
	Permet d'accéder aux réglages des circuits chauffage
	Permet d'accéder aux réglages du circuit ECS
?	Le symbole s'affiche lorsqu'une aide est disponible
STD	Réinitialisation de tous les programmes horaires
/	Sélection confort/réduit ou sélection des jours à programmer
	Retour au niveau précédent
ESC	Retour au niveau précédent sans enregistrer les modifications effectuées
	Réarmement manuel

3.3.3. Navigation dans les menus

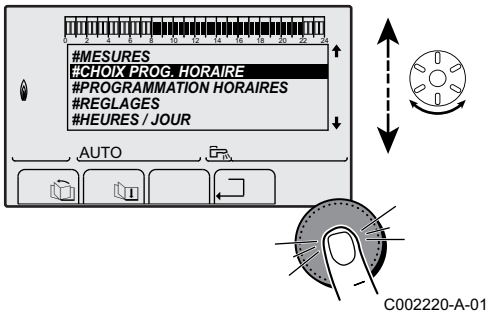

C002220-A-01

1. Pour sélectionner le menu souhaité, tourner le bouton rotatif.
2. Pour accéder au menu, appuyer sur le bouton rotatif.
   Pour revenir à l'affichage précédent, appuyer sur la touche ↩.

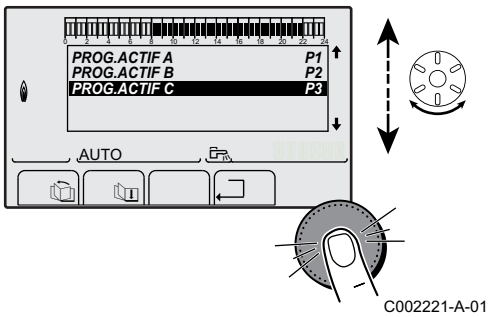

C002221-A-01

3. Pour sélectionner le paramètre souhaité, tourner le bouton rotatif.
4. Pour modifier le paramètre, appuyer sur le bouton rotatif.
   Pour revenir à l'affichage précédent, appuyer sur la touche ↩.

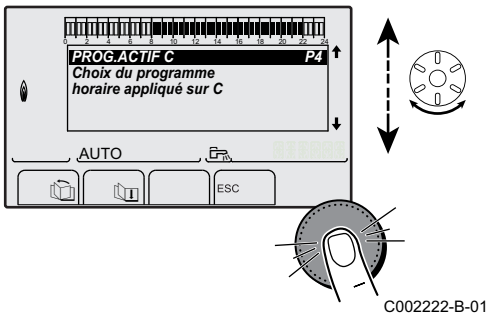

C002222-B-01

5. Pour modifier le paramètre, tourner le bouton rotatif.
6. Pour valider, appuyer sur le bouton rotatif.

Pour annuler, appuyer sur la touche ESC.

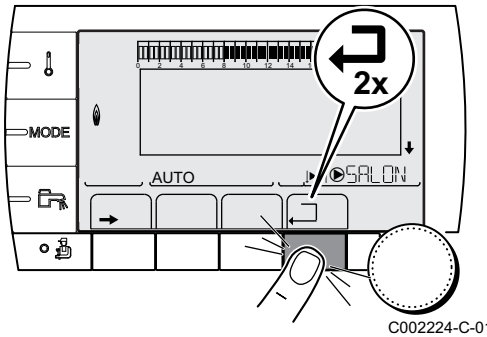

C002224-C-01

7. Pour revenir à l'affichage principal, appuyer 2 fois sur la touche ↩.

4 Utilisation de l'appareil

4.1 Mise en service de l'appareil

1. Vérifier la pression d'eau de l'installation indiquée sur l'afficheur du tableau de commande.

Si la pression d'eau est inférieure à 0,8 bar, il convient de rajouter de l'eau. Si nécessaire, compléter le niveau d'eau dans l'installation de chauffage (pression hydraulique conseillée entre 1,5 et 2,0 bar).

Voir chapitre : "Remplissage de l'installation", page 28

2. Ouvrir le robinet de gaz de la chaudière.
3. Mettre sous tension en activant l'interrupteur marche/arrêt de la chaudière.

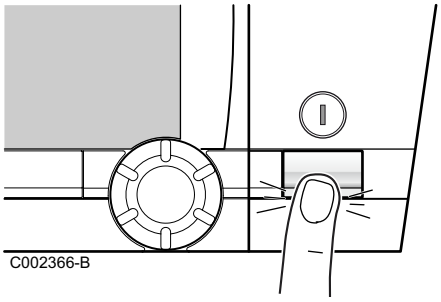

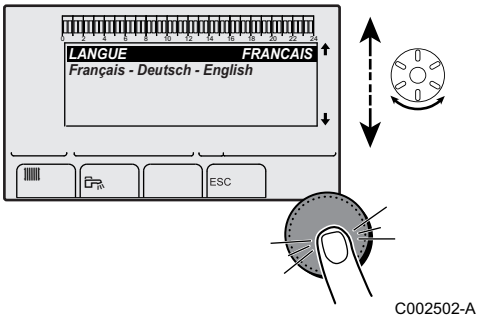

4. A la première mise sous tension, le menu **#LANGUE** s'affiche. Sélectionner la langue souhaitée en tournant le bouton rotatif.
5. Pour valider, appuyer sur le bouton rotatif.
   La chaudière commence un cycle de purge automatique qui dure environ 3 minutes et se reproduit à chaque fois que l'alimentation est coupée. En cas de problème, l'erreur s'affiche à l'écran.

4.2 Affichage des valeurs mesurées

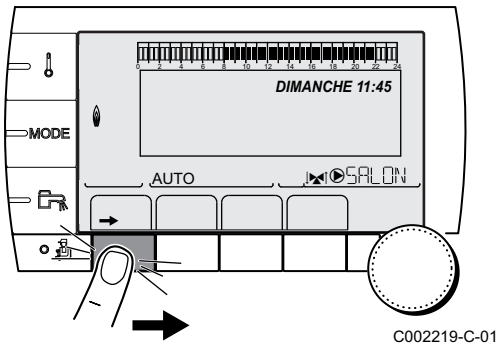

Les différentes valeurs mesurées par l'appareil sont affichées en appuyant sur la touche →.

Paramètre	Description	
TEMP.EXTERIEUR	Température extérieure	°C
TEMP. AMB A (2)	Température ambiante du circuit A	°C
TEMP. AMB B (2)	Température ambiante du circuit B	°C
TEMP. AMB C (2)	Température ambiante du circuit C	°C
TEMP.CHAUDIERE	Température de l'eau dans la chaudière	°C
PRESSION	Pression d'eau de l'installation	bar
TEMP. BALLON (2)	Température d'eau du ballon ECS	°C
TEMP.TAMPON (2)	Température de l'eau dans le ballon tampon	°C
TEMP.PISCINE B (2)	Température de l'eau de piscine du circuit B	°C
TEMP.PISCINE C (2)	Température de l'eau de piscine du circuit C	°C
TEMP. DEPART B (1) (2)	Température de l'eau départ du circuit B	°C
TEMP. DEPART C (1) (2)	Température de l'eau départ du circuit C	°C
TEMP.SYSTÈME (1) (2)	Température de l'eau départ système si multi-générateurs	°C
T.BALLON BAS (1)	Température de l'eau dans le bas du ballon ECS	°C
T.BALLON AUX (1)(2)	Température de l'eau dans le second ballon ECS raccordé sur le circuit AUX	°C
TEMP. BALLON A (1) (2)	Température de l'eau dans le second ballon ECS raccordé sur le circuit A	°C
TEMP. RETOUR (1)	Température de l'eau retour chaudière	°C
VITESSE VENT (1)	Vitesse de rotation du ventilateur	tr/min
PUISSANCE INST (1)	Puissance instantanée relative de la chaudière (0 % : Brûleur à l'arrêt ou en fonctionnement à puissance minimale)	%
COURANT (µA) (1)	Courant d'ionisation	µA
NB IMPULS. (1)	Nombre de démarrages du brûleur (non réinitialisable) Le compteur s'incrémente de 8 tous les 8 démarrages	
FCT. BRUL. (1)	Nombre d'heures de fonctionnement du brûleur (non réinitialisable) Le compteur s'incrémente de 2 toutes les 2 heures	h
ENTR.0-10V (1)(2)	Tension sur l'entrée 0-10 V	V
CTRL (1)	Numéro de contrôle du logiciel	

(1) Le paramètre n'est affiché que si **INSTALLATION** est réglé sur **ETENDUE**
(2) Le paramètre n'est affiché que pour les options, circuits ou sondes effectivement raccordés

4.3 Modification des réglages

4.3.1. Régler les températures de consignes

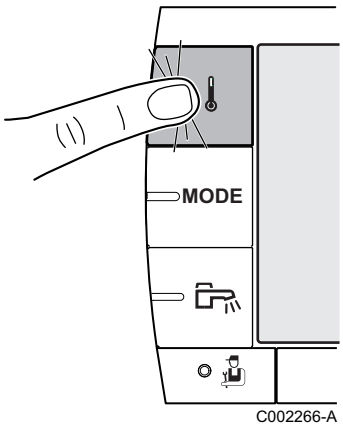

Pour régler les différentes températures de chauffage, ECS ou piscine, procéder comme suit :

1. Appuyer sur la touche 🌡
2. Pour sélectionner le paramètre souhaité, tourner le bouton rotatif.
3. Pour modifier le paramètre, appuyer sur le bouton rotatif.
   Pour revenir à l'affichage précédent, appuyer sur la touche ↩.
4. Pour modifier le paramètre, tourner le bouton rotatif.
5. Pour valider, appuyer sur le bouton rotatif.

Pour annuler, appuyer sur la touche ESC.

Menu 🌡			
Paramètre	**Plage de réglage**	**Description**	**Réglage d'usine**
TEMP. JOUR A	5 à 30 °C	Température d'ambiance souhaitée en période confort du circuit A	20 °C
TEMP. NUIT A	5 à 30 °C	Température d'ambiance souhaitée en période réduite du circuit A	16 °C
TEMP. JOUR B (1)	5 à 30 °C	Température d'ambiance souhaitée en période confort du circuit B	20 °C
TEMP. NUIT B (1)	5 à 30 °C	Température d'ambiance souhaitée en période réduite du circuit B	16 °C
TEMP. JOUR C (1)	5 à 30 °C	Température d'ambiance souhaitée en période confort du circuit C	20 °C
TEMP. NUIT C (1)	5 à 30 °C	Température d'ambiance souhaitée en période réduite du circuit B	16 °C
TEMP.BALLON (1)	40 à 65 °C	Température souhaitée pour l'eau chaude sanitaire du circuit ECS	55 °C
T.BALLON AUX (1)	10 à 80 °C	Température souhaitée pour l'eau chaude sanitaire du circuit auxiliaire	55 °C
TEMP. BALLON A (1)	10 à 80 °C	Température souhaitée pour l'eau chaude sanitaire du circuit A	55 °C
TEMP.PISCINE B (1)	5 à 39 °C	Température souhaitée pour la piscine B	20 °C
TEMP.PISCINE C (1)	5 à 39 °C	Température souhaitée pour la piscine C	20 °C
(1) Le paramètre n'est affiché que pour les options, circuits ou sondes effectivement raccordés			

4.3.2. Sélectionner le mode de fonctionnement

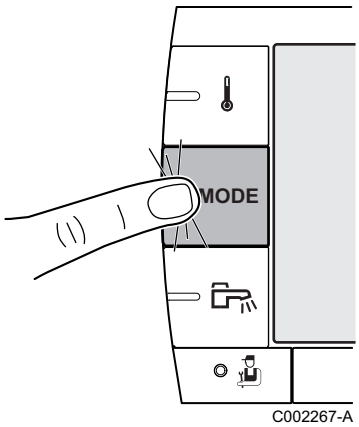

Pour sélectionner un mode de fonctionnement, procéder comme suit :

1. Appuyer sur la touche **MODE**
2. Pour sélectionner le paramètre souhaité, tourner le bouton rotatif.
3. Pour modifier le paramètre, appuyer sur le bouton rotatif.
   Pour revenir à l'affichage précédent, appuyer sur la touche ↩.
4. Pour modifier le paramètre, tourner le bouton rotatif.
5. Pour valider, appuyer sur le bouton rotatif.

Pour annuler, appuyer sur la touche ESC.

Menu MODE			
Paramètre	**Plage de réglage**	**Description**	**Réglage d'usine**
AUTOMATIQUE		Les plages conforts sont déterminées par le programme horaire.	
JOUR	7/7, xx:xx	Forçage du mode confort jusqu'à l'heure indiquée ou en permanence (7/7).	Heure courante + 1 heure
NUIT	7/7, xx:xx	Forçage du mode réduit jusqu'à l'heure indiquée ou en permanence (7/7).	Heure courante + 1 heure
VACANCES	7/7, 1 à 365	Nombre de jours de vacances Arrêt chauffage : xx:xx(1) Redémarrage : xx:xx(1)	Date courante + 1 jour
ETE		Le chauffage est arrêté. L'eau chaude sanitaire reste assurée.	
MANUEL		Le générateur fonctionne selon le réglage de la consigne. Toutes les pompes sont en marche. Possibilité de régler la consigne en tournant simplement le bouton rotatif.	
FORCEZ AUTO	**OUI/NON**	Une dérogation du mode de fonctionnement est activée sur la commande à distance (option). Pour forcer tous les circuits en mode **AUTOMATIQUE**, sélectionner **OUI**.	

(1) Les jours de début et de fin, ainsi que le nombre de jours sont calculés les uns par rapport aux autres

4.3.3. Forcer la production d'eau chaude sanitaire

Pour forcer la production d'eau chaude sanitaire, procéder comme suit :

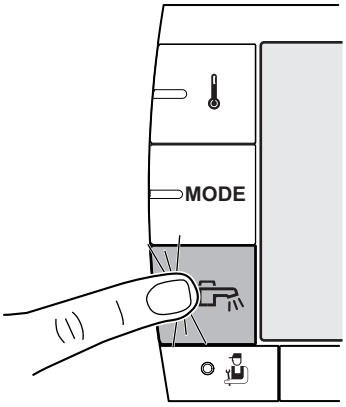

C002268-A

1. Appuyer sur la touche
2. Pour sélectionner le paramètre souhaité, tourner le bouton rotatif.
3. Pour modifier le paramètre, appuyer sur le bouton rotatif.
   Pour revenir à l'affichage précédent, appuyer sur la touche .
4. Pour modifier le paramètre, tourner le bouton rotatif.
5. Pour valider, appuyer sur le bouton rotatif.

Pour annuler, appuyer sur la touche ESC.

Menu		
Paramètre	**Description**	**Réglage d'usine**
AUTOMATIQUE	Les plages conforts eau chaude sanitaire sont déterminées par le programme horaire	
CONFORT	Forçage du mode confort eau chaude sanitaire jusqu'à l'heure indiquée ou en permanence (7/7)	Heure courante 1 heure

4.3.4. Régler le contraste et l'éclairage de l'affichage

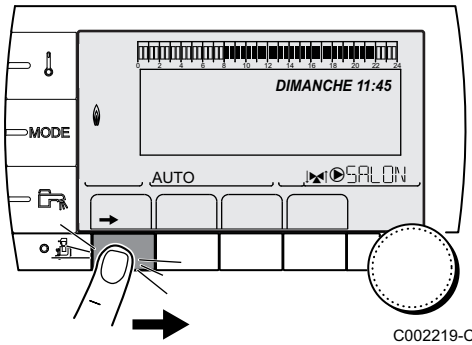

C002219-C-01

1. Appuyer sur la touche →.

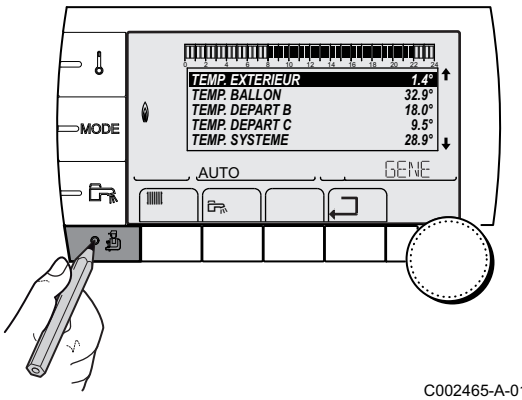

C002465-A-01

2. Appuyer sur la touche .
3. Sélectionner le menu **#REGLAGES**.

- Tourner le bouton rotatif pour faire défiler les menus ou modifier une valeur.
- Appuyer sur le bouton rotatif pour accéder au menu sélectionné ou valider une modification de valeur.

Pour une explication détaillée de la navigation dans les menus, se référer au chapitre suivant : "Navigation dans les menus", page 14

4. Régler les paramètres suivants :

Menu #REGLAGES				
Paramètre	**Plage de réglage**	**Description**	**Réglage d'usine**	**Réglage client**
CONTRASTE AFF.		Réglage du contraste de l'afficheur		
ECLAIRAGE	**CONFORT**	L'écran est allumé en continu en période jour	**ECO**	
	ECO	L'écran s'éclaire pendant 2 minutes à chaque pression		

4.3.5. Régler l'heure et la date

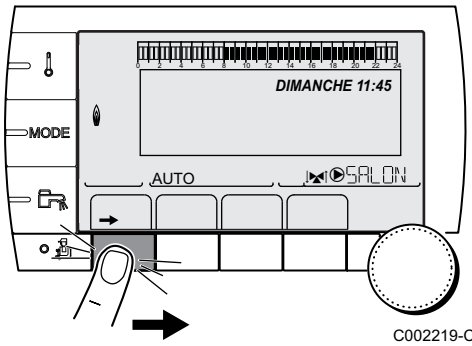

C002219-C-01

1. Appuyer sur la touche ➔.

- Tourner le bouton rotatif pour faire défiler les menus ou modifier une valeur.
- Appuyer sur le bouton rotatif pour accéder au menu sélectionné ou valider une modification de valeur.

☞ Pour une explication détaillée de la navigation dans les menus, se référer au chapitre suivant : "Navigation dans les menus", page 14

2. Régler les paramètres suivants :

Paramètre	Plage de réglage	Description	Réglage d'usine	Réglage client
HEURES	0 à 23	Réglage des heures		
MINUTES	0 à 59	Réglage des minutes		
JOUR	Lundi au Dimanche	Réglage du jour de la semaine		
DATE	1 à 31	Réglage du jour		
MOIS	Janvier à décembre	Réglage du mois		
ANNEE	2008 à 2099	Réglage de l'année		
HEURE ETE:	**AUTO**	Passage automatique à l'heure d'été le dernier dimanche de mars et à l'heure d'hiver le dernier dimanche d'octobre.	**AUTO**	
	MANU	Pour les pays où le changement d'heure s'effectue à d'autres dates ou n'est pas en vigueur.		

4.3.6. Sélectionner un programme horaire

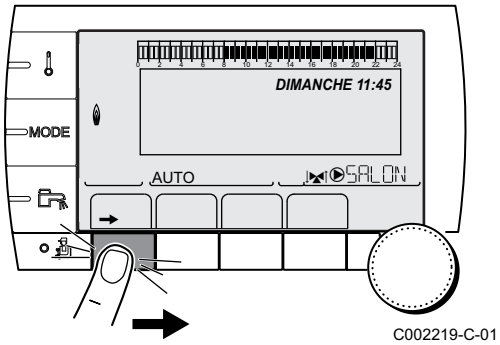

C002219-C-01

1. Appuyer sur la touche ➔.

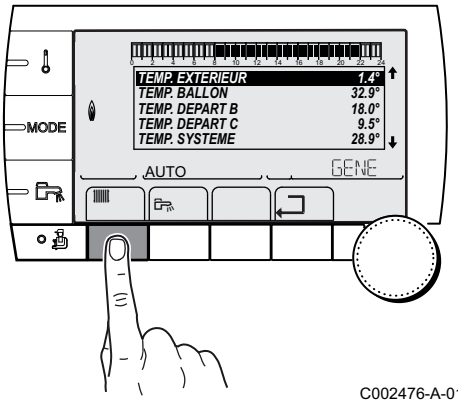

C002476-A-01

2. Appuyer sur la touche ▥.
3. Sélectionner le menu **#CHOIX PROG.HORAIRE**.

- Tourner le bouton rotatif pour faire défiler les menus ou modifier une valeur.
- Appuyer sur le bouton rotatif pour accéder au menu sélectionné ou valider une modification de valeur.

☞ Pour une explication détaillée de la navigation dans les menus, se référer au chapitre suivant : "Navigation dans les menus", page 14

4. Sélectionner le paramètre souhaité.

Menu #CHOIX PROG.HORAIRE		
Paramètre	**Plage de réglage**	**Description**
PROG.ACTIF A	P1 / P2 / P3 / P4	Programme confort actif (Circuit A)
PROG.ACTIF B	P1 / P2 / P3 / P4	Programme confort actif (Circuit B)
PROG.ACTIF C	P1 / P2 / P3 / P4	Programme confort actif (Circuit C)

5. Affecter au circuit le programme horaire souhaité (P1 à P4) avec le bouton rotatif.

4.3.7. Personnaliser un programme horaire

Personnaliser un programme de chauffe

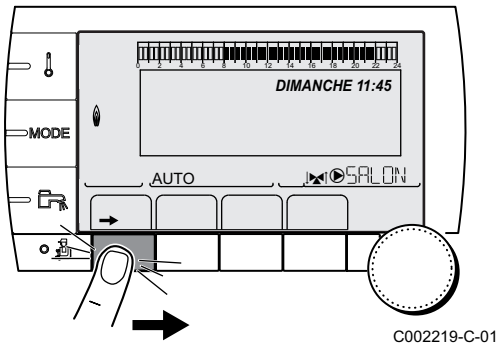

C002219-C-01

1. Appuyer sur la touche →.

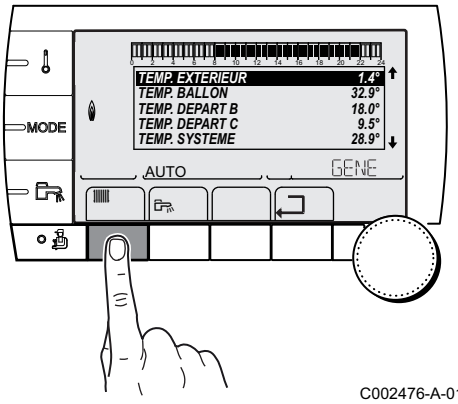

C002476-A-01

2. Appuyer sur la touche ▥.
3. Sélectionner le menu **#PROGRAMMATION HORAIRE**.

- Tourner le bouton rotatif pour faire défiler les menus ou modifier une valeur.
- Appuyer sur le bouton rotatif pour accéder au menu sélectionné ou valider une modification de valeur.

☞ Pour une explication détaillée de la navigation dans les menus, se référer au chapitre suivant : "Navigation dans les menus", page 14

4. Sélectionner le paramètre souhaité.

Menu #PROGRAMMATION HORAIRE		
Paramètre	**Programme horaire**	**Description**
CIRC.A:	**PROG P2 A** **PROG P3 A** **PROG P4 A**	Programme horaire du circuit A
CIRC.B:	**PROG P2 B** **PROG P3 B** **PROG P4 B**	Programme horaire du circuit B
CIRC.C:	**PROG P2 C** **PROG P3 C** **PROG P4 C**	Programme horaire du circuit C

5. Sélectionner le programme horaire à modifier.
6. **Sélectionner les jours pour lesquels le programme horaire doit être modifié** :
   Tourner le bouton rotatif vers la gauche jusqu'au jour souhaité. Pour valider, appuyer sur le bouton rotatif.

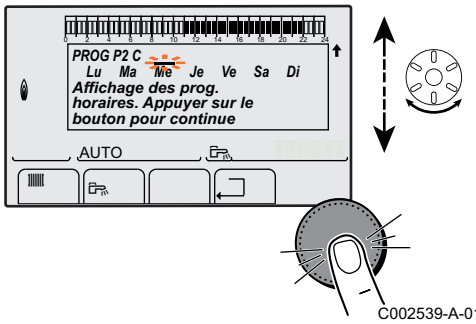

C002539-A-01

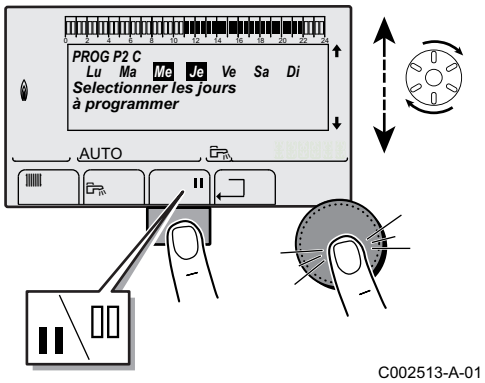

C002513-A-01

7. ▌▌ : Sélection des jours
   Appuyer sur la touche ▌▌ / ▯▯ jusqu'à ce que le symbole ▌▌ s'affiche. Tourner le bouton rotatif vers la droite pour sélectionner le (ou les) jour(s) souhaité(s).
8. ▯▯ : Désélection des jours
   Appuyer sur la touche ▌▌ / ▯▯ jusqu'à ce que le symbole ▯▯ s'affiche. Tourner le bouton rotatif vers la droite pour désélectionner le (ou les) jour(s) souhaité(s).
9. Lorsque les jours souhaités pour le programme sont sélectionnés, appuyer sur le bouton rotatif pour valider.

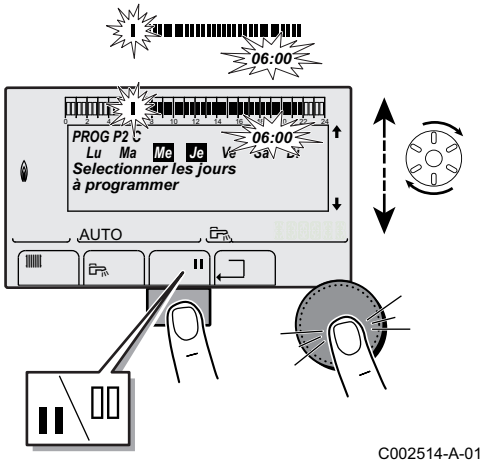

C002514-A-01

10. **Définir les plages horaires pour le mode confort et le mode réduit** :
    Tourner le bouton rotatif vers la gauche et positionner le curseur sur 0:00.
11. ▌▌ : Sélection en mode confort
    Appuyer sur la touche ▌▌ / ▯▯ jusqu'à ce que le symbole ▌▌ s'affiche. Pour sélectionner une plage horaire en confort, tourner le bouton rotatif vers la droite.
12. ▯▯ : Sélection en mode réduit
    Appuyer sur la touche ▌▌ / ▯▯ jusqu'à ce que le symbole ▯▯ s'affiche. Pour sélectionner une plage horaire en réduit, tourner le bouton rotatif vers la droite.
13. Lorsque les heures du mode confort sont sélectionnées, appuyer sur le bouton rotatif pour valider.

Menu #PROGRAMMATION HORAIRE					
	Jour	**Périodes confort :**			
		P1 _____	**P2** _____	**P3** _____	**P4** _____
CIRC.A:	Lundi	6:00 à 22:00			
	Mardi	6:00 à 22:00			
	Mercredi	6:00 à 22:00			
	Jeudi	6:00 à 22:00			
	Vendredi	6:00 à 22:00			
	Samedi	6:00 à 22:00			
	Dimanche	6:00 à 22:00			
CIRC.B:	Lundi	6:00 à 22:00			
	Mardi	6:00 à 22:00			
	Mercredi	6:00 à 22:00			
	Jeudi	6:00 à 22:00			
	Vendredi	6:00 à 22:00			
	Samedi	6:00 à 22:00			
	Dimanche	6:00 à 22:00			
CIRC.C:	Lundi	6:00 à 22:00			
	Mardi	6:00 à 22:00			
	Mercredi	6:00 à 22:00			
	Jeudi	6:00 à 22:00			
	Vendredi	6:00 à 22:00			
	Samedi	6:00 à 22:00			
	Dimanche	6:00 à 22:00			

Personnaliser le programme ECS ou le programme auxiliaire

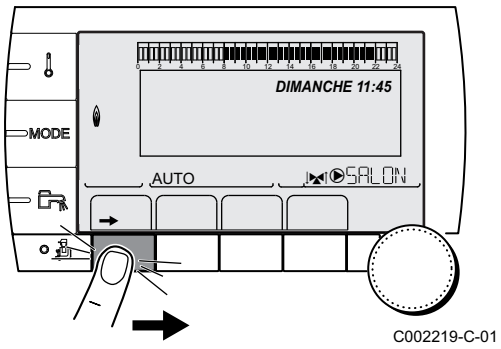

C002219-C-01

1. Appuyer sur la touche ➔.

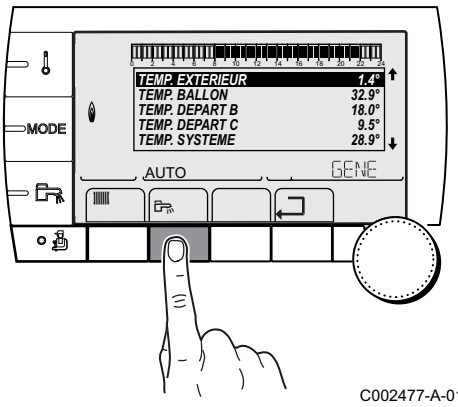

C002477-A-01

2. Appuyer sur la touche ☞.
3. Sélectionner le paramètre **CIRC.ECS** ou **CIRC AUX**.

- Tourner le bouton rotatif pour faire défiler les menus ou modifier une valeur.
- Appuyer sur le bouton rotatif pour accéder au menu sélectionné ou valider une modification de valeur.

☞ Pour une explication détaillée de la navigation dans les menus, se référer au chapitre suivant : "Navigation dans les menus", page 14

4. Pour personnaliser le programme, procéder comme pour le chauffage.

CIRC.ECS	
Jour	**Chargement autorisé**
Lundi	
Mardi	
Mercredi	
Jeudi	
Vendredi	
Samedi	
Dimanche	

CIRC.AUX	
Jour	**Fonctionnement autorisé**
Lundi	
Mardi	
Mercredi	
Jeudi	
Vendredi	
Samedi	
Dimanche	

4.4 Arrêt de l'installation

ATTENTION

Ne pas mettre la chaudière hors tension. Si le système de chauffage central n'est pas utilisé pendant une longue période, il est recommandé d'activer le mode **VACANCES**.

4.5 Protection antigel

Lorsque la température de l'eau de chauffage dans la chaudière baisse trop, le système intégré de protection de la chaudière se met en route. Cette protection fonctionne comme suit :

- Si la température d'eau est inférieure à 7 °C, la pompe de chauffage se met en route.
- Si la température d'eau est inférieure à 4 °C, la chaudière se met en route.
- Si la température d'eau est supérieure à 10 °C, la chaudière se met à l'arrêt et la pompe de circulation continue à tourner pendant un court moment.

ATTENTION

- La protection antigel ne fonctionne pas si la chaudière a été mise hors service.
- Le système de protection intégré protège uniquement la chaudière, pas l'installation. Pour protéger l'installation, régler l'appareil en mode **VACANCES**.

Le mode **VACANCES** protège :

- L'installation si la température extérieure est inférieure à 3 °C (réglage d'usine).
- L'ambiance si une commande à distance est branchée et si la température ambiante est inférieure à 6 °C (réglage d'usine).
- Le ballon d'eau chaude sanitaire si la température du ballon est inférieure à 4 °C (l'eau est réchauffée à 10 °C).

Pour configurer le mode vacances : ☞ Voir chapitre : "Sélectionner le mode de fonctionnement", page 18.

5 Contrôle et entretien

5.1 Consignes générales

La chaudière ne demande pas beaucoup d'entretien. Néanmoins, il est recommandé de faire inspecter et d'assurer l'entretien de la chaudière à des intervalles périodiques.

- L'entretien et le nettoyage de la chaudière doivent être effectués obligatoirement au moins une fois par an par un professionnel qualifié.
- Effectuer un ramonage **au moins une fois par an**, ou davantage selon la réglementation en vigueur dans le pays.

ATTENTION

- Les opérations de maintenance sont à effectuer par un professionnel qualifié.
- Il est recommandé de souscrire un contrat d'entretien.
- Seules des pièces de rechange d'origine doivent être utilisées.

La chaudière affiche un message lorsqu'un entretien est nécessaire.

1. Lorsque le message **REVISION** s'affiche, appuyer sur **?** pour afficher le numéro de téléphone de l'installateur.
2. Contacter l'installateur.
3. Faire effectuer les contrôles et entretiens nécessaires.

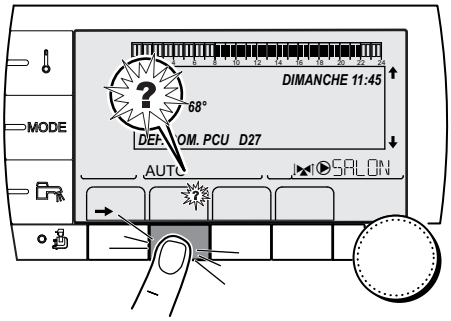

C002302-B-01

5.2 Vérifications périodiques

- Vérifier la pression d'eau dans l'installation.

Si la pression d'eau est inférieure à 0,8 bar, il convient de rajouter de l'eau. Si nécessaire, compléter le niveau d'eau dans l'installation de chauffage (pression hydraulique conseillée entre 1,5 et 2,0 bar).

Voir chapitre : "Remplissage de l'installation", page 28.

T001507-A

- Contrôler visuellement la présence éventuelle de fuites d'eau.

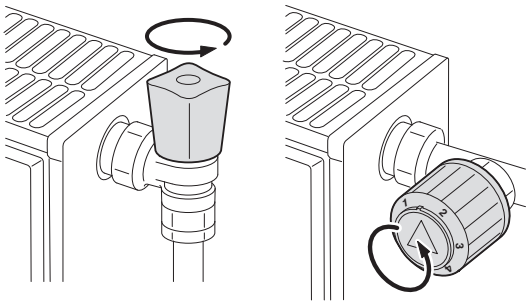
T000181-B

- Ouvrir et fermer les robinets des radiateurs plusieurs fois par an (ceci permet d'éviter que les robinets ne se grippent).
- Nettoyer l'extérieur de la chaudière à l'aide d'un chiffon humide et d'un détergent doux.

ATTENTION

Seul un professionnel qualifié est habilité à nettoyer l'intérieur de la chaudière.

5.3 Remplissage de l'installation

1. Vérifier la pression d'eau de l'installation indiquée sur l'afficheur du tableau de commande.

Si la pression d'eau est inférieure à 0,8 bar, il convient de rajouter de l'eau. Si nécessaire, compléter le niveau d'eau dans l'installation de chauffage (pression hydraulique conseillée entre 1,5 et 2,0 bar).

2. Ouvrir les robinets de tous les radiateurs raccordés au système de chauffage.

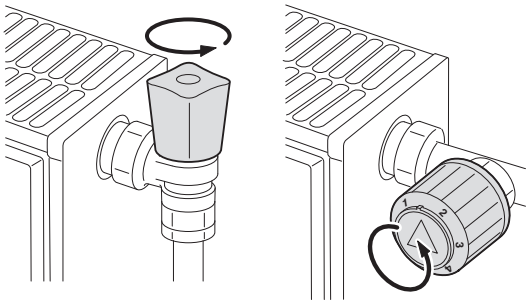
T000181-B

3. Régler la consigne de chauffage sur une température aussi basse que possible.
4. Patienter jusqu'à ce que la température tombe en dessous de 40 °C et que les radiateurs semblent froids avant de remplir le chauffage central.

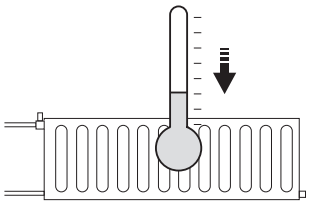
T000185-A

5. Ouvrir les vannes d'entrée eau froide et départ chauffage.

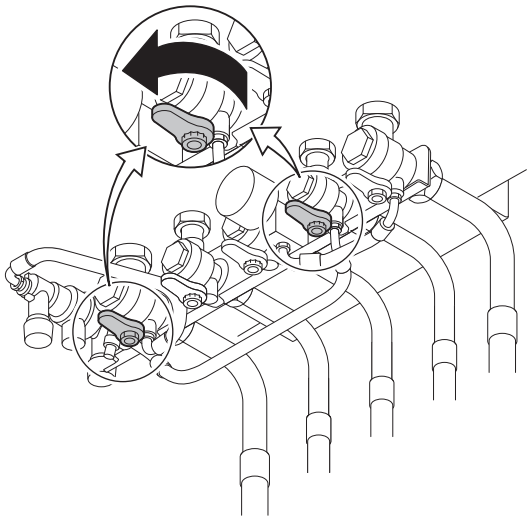
T001620-A

6. Ouvrir les robinets du disconnecteur.

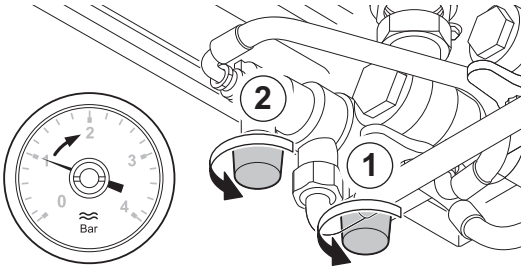

T001618-A

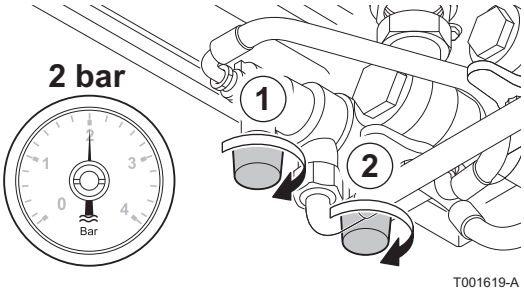

7. Refermer les robinets du disconnecteur lorsque le manomètre indique une pression de 2 bar.

En rajoutant de l'eau, il y a de l'air qui pénètre dans l'installation de chauffage. Dégazer l'installation. Après la purge d'air, la pression d'eau peut à nouveau atteindre le niveau requis. Controler la pression d'eau dans l'installation de chauffage. Si la pression d'eau est inférieure à 0,8 bar, il convient de rajouter de l'eau.

8. Après le remplissage de l'installation, remettre la chaudière en service.

Le remplissage et la purge de l'installation 2 fois par an devraient suffire à l'obtention d'une pression hydraulique adéquate. S'il est souvent nécessaire de remettre de l'eau dans l'installation, contacter l'installateur.

5.4 Purge du chauffage

Il est indispensable de purger l'air éventuellement présent dans le préparateur, les conduites ou la robinetterie pour éviter les désagréments sonores susceptibles de se produire lors du chauffage ou du soutirage de l'eau. Pour ce faire, procéder comme suit :

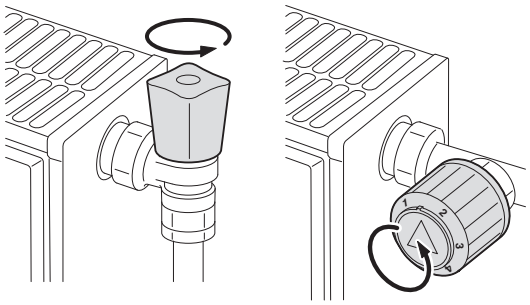

T000181-B

1. Ouvrir les robinets de tous les radiateurs raccordés au système de chauffage.

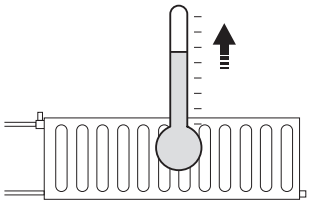
T000184-A

2. Régler la consigne de chauffage sur une température aussi élevée que possible.
3. Attendre que les radiateurs soient chauds.

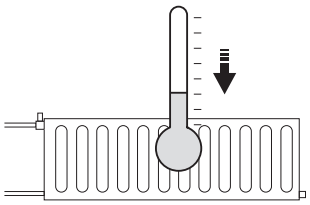
T000185-A

4. Eteindre la chaudière.
5. Attendre environ 10 minutes, jusqu'à ce que les radiateurs soient froids.

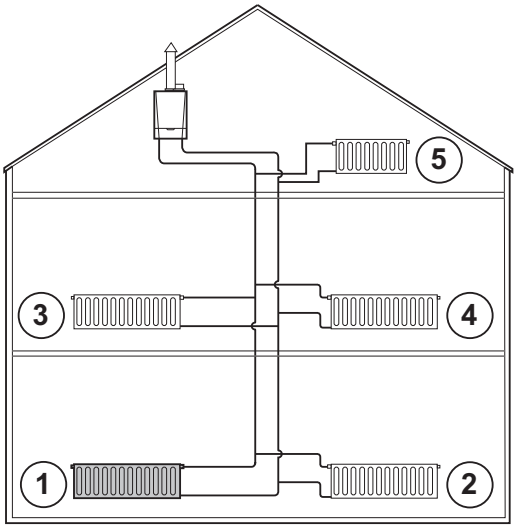

T000854-A

6. Purger les radiateurs. Commencer par les étages inférieurs.

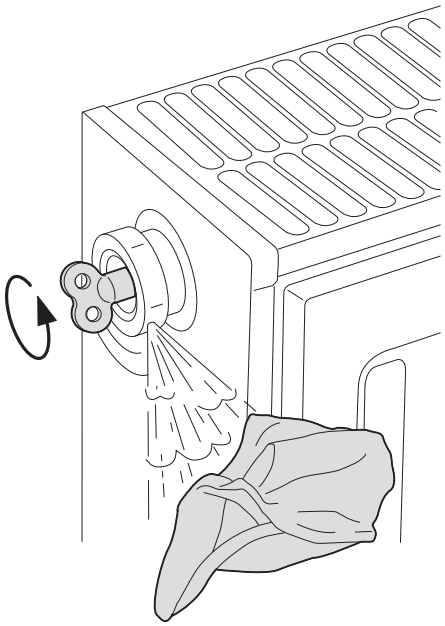

T000217-A

7. Ouvrir le raccord de purge à l'aide de la clé de purge fournie tout en maintenant un chiffon appuyé contre le raccord.

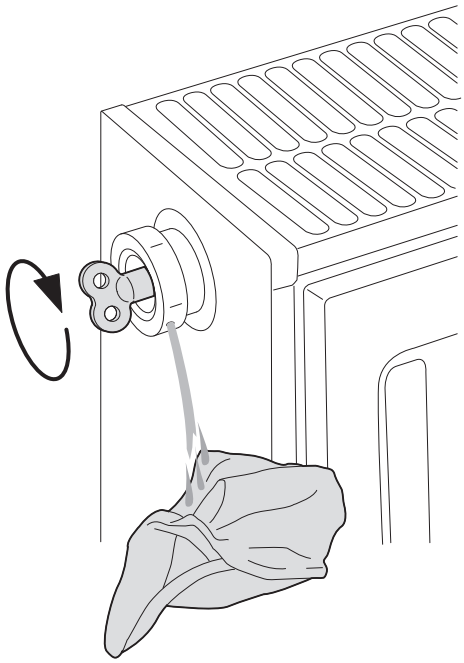

T000218-A

8. Patienter jusqu'à ce que l'eau sorte de la vanne de purge, puis fermer le raccord de purge.

ATTENTION

L'eau peut encore être chaude.

9. Allumer la chaudière. Un cycle de purge d'une durée de 3 minutes environ est effectué automatiquement.
10. Après la purge, vérifier si la pression dans l'installation est encore suffisante.

Si la pression d'eau est inférieure à 0,8 bar, il convient de rajouter de l'eau. Si nécessaire, compléter le niveau d'eau dans l'installation de chauffage (pression hydraulique conseillée entre 1,5 et 2,0 bar).

Voir chapitre : "Remplissage de l'installation", page 28

11. Régler la consigne de chauffage.

5.5 Vidange de l'installation

Il peut s'avérer nécessaire de purger l'eau de l'installation de chauffage lorsque les radiateurs doivent être remplacés, en cas de fuite d'eau importante ou en cas de risque de gel. Pour ce faire, procéder comme suit :

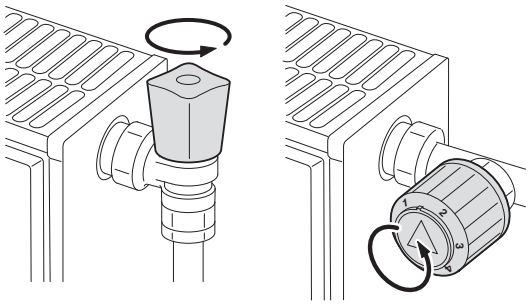

T000181-B

1. Ouvrir les robinets de tous les radiateurs raccordés au système de chauffage.

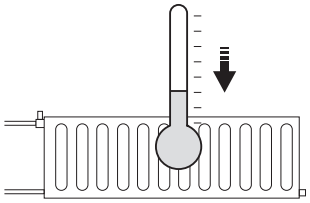
T000185-A

2. Couper l'alimentation électrique de la chaudière.
3. Attendre environ 10 minutes, jusqu'à ce que les radiateurs soient froids.

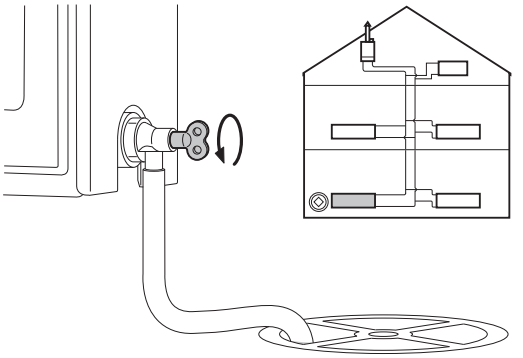
T000858-A

4. Raccordez un flexible d'évacuation sur la prise se situant au niveau le plus bas. Placez l'extrémité du flexible dans un puits d'évacuation ou dans un lieu où l'eau de robinet purgée ne peut pas faire de dégats.
5. Ouvrir le robinet de remplissage/de puisage de l'installation de chauffage. Purger l'installation.

L'eau peut encore être chaude.

6. Lorsqu'il n'y a plus d'eau qui sort de la prise de purge, refermez le robinet de purge.

6 En cas de dérangement

6.1 Messages (Code de type Bxx ou Mxx)

En cas de dérangement, le tableau de commande affiche un message et un code correspondant.

1. Noter le code affiché.
   Le code est important pour le dépistage correct et rapide du type de dérangement et pour une éventuelle assistance technique.
2. Eteindre et rallumer la chaudière.
   La chaudière se remet en service de façon autonome lorsque la cause du blocage a été levée.
3. Si le code s'affiche à nouveau, remédier au problème en suivant les instructions du tableau suivant :

Messages	Code	Description	Causes probables	Vérification / solution
BL.PSU ERROR	**B00**	La carte électronique PSU est mal configurée	Erreur de paramètres sur la carte électronique PSU	Contacter le professionnel assurant la maintenance de l'appareil
BL.MAX CHAUD	**B01**	Température de départ maximale dépassée	Le débit d'eau est insuffisant dans l'installation	Contrôler la circulation (direction, pompe, vannes)
BL.DERIVE CHAUD	**B02**	L'augmentation de la température de départ a dépassé sa limite maximale	Le débit d'eau est insuffisant dans l'installation Erreur de sonde	Contrôler la circulation (direction, pompe, vannes) Contrôler la pression d'eau Contacter le professionnel assurant la maintenance de l'appareil
BL.DT DEP RETOUR	**B07**	Ecart maximum entre la température de départ et de retour dépassé	Le débit d'eau est insuffisant dans l'installation Erreur de sonde	Contrôler la circulation (direction, pompe, vannes) Contrôler la pression d'eau Contacter le professionnel assurant la maintenance de l'appareil
BL.RL OUVERT	**B08**	L'entrée **RL** sur le bornier de la carte électronique PCU est ouverte	Erreur de paramètre Mauvaise connexion	Contacter le professionnel assurant la maintenance de l'appareil
BL.INV. L/N	**B09**			Contacter le professionnel assurant la maintenance de l'appareil
ENTREE BL OUV.	**B10**	L'entrée **BL** sur le bornier de la carte électronique PCU est ouverte	Le contact branché sur l'entrée **BL** est ouvert Erreur de paramètre Mauvaise connexion	Contacter le professionnel assurant la maintenance de l'appareil
ENTREE BL OUV.	**B11**	L'entrée **BL** sur le bornier de la carte électronique PCU est ouverte	Le contact branché sur l'entrée **BL** est ouvert Erreur de paramètre Mauvaise connexion	Contacter le professionnel assurant la maintenance de l'appareil
BL.COM PCU	**B13**	Erreur de communication avec la carte électronique SCU (Option)	Mauvais raccordement Carte électronique SCU non installée dans la chaudière	Contacter le professionnel assurant la maintenance de l'appareil
BL.MANQUE EAU	**B14**	La pression d'eau est inférieure à 0,8 bar	Manque d'eau dans le circuit	Rajouter de l'eau dans l'installation

Messages	Code	Description	Causes probables	Vérification / solution
BL.PRESS.GAZ	**B15**	Pression gaz trop faible	Mauvais réglage du pressostat gaz sur la carte électronique SCU	Vérifier que le robinet gaz est bien ouvert Contacter le professionnel assurant la maintenance de l'appareil
BL.MAUVAIS SU	**B16**	La carte électronique SU n'est pas reconnue	Mauvaise carte électronique SU pour cette chaudière	Contacter le professionnel assurant la maintenance de l'appareil
BL.PCU ERROR	**B17**	Les paramètres stockés sur la carte électronique PCU sont altérés	Erreur de paramètres sur la carte électronique PCU	Contacter le professionnel assurant la maintenance de l'appareil
BL.MAUVAIS PSU	**B18**	La carte électronique PSU n'est pas reconnue	Mauvaise carte électronique PSU pour cette chaudière	Contacter le professionnel assurant la maintenance de l'appareil
BL.PAS DE CONFIG	**B19**	La chaudière n'est pas configurée	La carte électronique PSU a été changée	Contacter le professionnel assurant la maintenance de l'appareil
BL. COM SU	**B21**	Erreur de communication entre les cartes électroniques PCU et SU	Mauvaise connexion	Contacter le professionnel assurant la maintenance de l'appareil
BL.DISP.FLAMME	**B22**	Disparition de la flamme pendant le fonctionnement	Pas de courant d'ionisation	Vérifier que le robinet gaz est bien ouvert Contacter le professionnel assurant la maintenance de l'appareil
BL.SU ERROR	**B25**	Erreur interne de la carte électronique SU		Contacter le professionnel assurant la maintenance de l'appareil
REVISION	**M04**	Une révision est demandée	La date programmée pour la révision est atteinte	Si le symbole **?** clignote, appuyer sur la touche **?**. Les coordonnées de l'installateur s'affichent. Contacter le professionnel assurant la maintenance de l'appareil
REVISION A	**M05**	Une révision A, B ou C est demandée	La date programmée pour la révision est atteinte	Si le symbole **?** clignote, appuyer sur la touche **?**. Les coordonnées de l'installateur s'affichent. Contacter le professionnel assurant la maintenance de l'appareil
REVISION B	**M06**			
REVISION C	**M07**			
PURGE	**M20**	Un cycle de purge de la chaudière est en cours	Mise sous tension de la chaudière	Attendre 3 minutes
SEC.CHAP.B XX JOURS		Le séchage de la chape est actif **XX** JOURS = Nombre de jours de séchage chape restant.	Un séchage de la chape est en cours. Le chauffage des circuits non concernés est coupé.	Contacter le professionnel assurant la maintenance de l'appareil
SEC.CHAP.C XX JOURS				
SEC.CHAP.B+C XX JOURS				

6.2 Défauts (Code de type Lxx ou Dxx)

En cas de défaut de fonctionnement, le tableau de commande clignote et affiche un message d'erreur et un code correspondant.

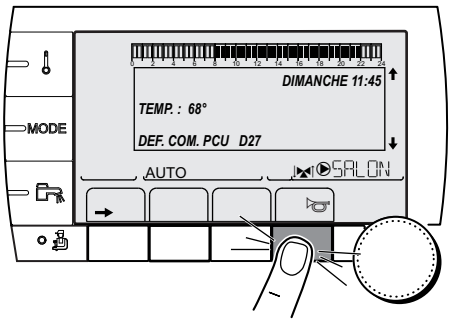

C002604-A-01

1. Noter le code affiché.
   Le code est important pour le dépistage correct et rapide du type de dérangement et pour une éventuelle assistance technique.
2. Appuyer sur la touche ☞. Si le code s'affiche à nouveau, éteindre et rallumer la chaudière.

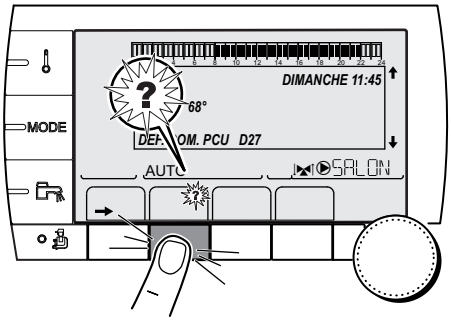

C002302-B-01

3. Appuyer sur la touche **?**. Suivre les indications affichées pour résoudre le problème.
4. Consulter la signification des codes dans le tableau suivant :

Défauts	Code	Origine du défaut	Description	Causes probables	Vérification / solution
DEF.PSU	**L00**	PCU	Carte électronique PSU non connectée	Mauvaise connexion Carte électronique PSU défectueuse	Contacter le professionnel assurant la maintenance de l'appareil
DEF.PSU PARAM	**L01**	PCU	Les paramètres de sécurité sont erronés	Mauvaise connexion Carte électronique PSU défectueuse	Contacter le professionnel assurant la maintenance de l'appareil
DEF.S.DEPART	**L02**	PCU	La sonde départ chaudière est en court-circuit	Mauvaise connexion Défaillance de sonde	Contacter le professionnel assurant la maintenance de l'appareil
DEF.S.DEPART	**L03**	PCU	La sonde départ chaudière est en circuit ouvert	Mauvaise connexion Défaillance de sonde	Contacter le professionnel assurant la maintenance de l'appareil
DEF.S.DEPART	**L04**	PCU	Température de chaudière trop faible	Mauvaise connexion Défaillance de sonde	Contacter le professionnel assurant la maintenance de l'appareil
				Aucune circulation d'eau	Purger l'air de l'installation de chauffage Contrôler la circulation (direction, pompe, vannes) Contrôler la pression d'eau

Défauts	Code	Origine du défaut	Description	Causes probables	Vérification / solution
STB DEPART	**L05**	PCU	Température de chaudière trop haute	Mauvaise connexion Défaillance de sonde	Contacter le professionnel assurant la maintenance de l'appareil
				Aucune circulation d'eau	Purger l'air de l'installation de chauffage Contrôler la circulation (direction, pompe, vannes) Contrôler la pression d'eau
DEF.S.RETOUR	**L06**	PCU	La sonde de température retour est en court-circuit	Mauvaise connexion Défaillance de sonde	Contacter le professionnel assurant la maintenance de l'appareil
DEF.S.RETOUR	**L07**	PCU	La sonde de température retour est en circuit ouvert	Mauvaise connexion Défaillance de sonde	Contacter le professionnel assurant la maintenance de l'appareil
DEF.S.RETOUR	**L08**	PCU	Température de retour trop basse	Mauvaise connexion Défaillance de sonde	Contacter le professionnel assurant la maintenance de l'appareil
				Aucune circulation d'eau	Purger l'air de l'installation de chauffage Contrôler la circulation (direction, pompe, vannes) Contrôler la pression d'eau
STB RETOUR	**L09**	PCU	Température de retour trop élevée	Mauvaise connexion Défaillance de sonde	Contacter le professionnel assurant la maintenance de l'appareil
				Aucune circulation d'eau	Purger l'air de l'installation de chauffage Contrôler la circulation (direction, pompe, vannes) Contrôler la pression d'eau
DT.DEP-RET<MIN	**L10**	PCU	Ecart entre les températures de départ et de retour trop important	Mauvaise connexion Défaillance de sonde	Contacter le professionnel assurant la maintenance de l'appareil
				Aucune circulation d'eau	Purger l'air de l'installation de chauffage Contrôler la circulation (direction, pompe, vannes) Contrôler la pression d'eau
DT.DEP-RET>MAX	**L11**	PCU	Ecart entre les températures de départ et de retour trop important	Mauvaise connexion Défaillance de sonde	Contacter le professionnel assurant la maintenance de l'appareil
				Aucune circulation d'eau	Purger l'air de l'installation de chauffage Contrôler la circulation (direction, pompe, vannes) Contrôler la pression d'eau
STB OUVERT	**L12**	PCU	Température maximale chaudière dépassée (Thermostat maximum STB)	Mauvaise connexion Défaillance de sonde	Contacter le professionnel assurant la maintenance de l'appareil
				Aucune circulation d'eau	Purger l'air de l'installation de chauffage Contrôler la circulation (direction, pompe, vannes) Contrôler la pression d'eau

Défauts	Code	Origine du défaut	Description	Causes probables	Vérification / solution
DEF.ALLUMAGE	**L14**	PCU	5 échecs de démarrage du brûleur	Absence d'arc d'allumage	Contacter le professionnel assurant la maintenance de l'appareil
				Présence d'arc d'allumage mais pas de formation de flamme	Vérifier que le robinet gaz est bien ouvert Contacter le professionnel assurant la maintenance de l'appareil
				Présence de flamme mais ionisation insuffisante (<3 µA)	Vérifier que le robinet gaz est bien ouvert Contacter le professionnel assurant la maintenance de l'appareil
FLAM.PARASI.	**L16**	PCU	Détection d'une flamme parasite	Présence d'un courant d'ionisation alors qu'il ne doit pas y avoir de flamme Transformateur d'allumage défectueux Vanne gaz défectueuse Le brûleur reste incandescent : CO_2 trop élevé	Contacter le professionnel assurant la maintenance de l'appareil
DEF.VANNE GAZ	**L17**	PCU	Problème sur la vanne gaz	Mauvaise connexion Carte électronique SU défectueuse	Contacter le professionnel assurant la maintenance de l'appareil
DEF. VENTILO	**L34**	PCU	Le ventilateur ne tourne pas à la bonne vitesse	Mauvaise connexion Ventilateur défectueux	Contacter le professionnel assurant la maintenance de l'appareil
DEF.RET>CHAUD	**L35**	PCU	Départ et retour inversés	Mauvaise connexion Défaillance de sonde	Contacter le professionnel assurant la maintenance de l'appareil
				Sens de la circulation d'eau inversé	Contrôler la circulation (direction, pompe, vannes)
DEF.IONISATION	**L36**	PCU	La flamme a disparu plus de 5 fois en 24 heures pendant que le brûleur était en marche	Pas de courant d'ionisation	Vérifier que le robinet gaz est bien ouvert Contacter le professionnel assurant la maintenance de l'appareil
DEF.COM.SU	**L37**	PCU	Rupture de communication avec la carte électronique SU	Mauvaise connexion	Contacter le professionnel assurant la maintenance de l'appareil
DEF.COM PCU	**L38**	PCU	Rupture de communication entre les cartes électroniques PCU et SCU	Mauvaise connexion SCU non connecté ou défectueux	Contacter le professionnel assurant la maintenance de l'appareil
DEF BL OUVERT	**L39**	PCU	L'entrée **BL** s'est ouverte durant un instant	Mauvaise connexion	Vérifier le câblage
				Cause externe	Supprimer la cause externe
				Paramètre mal réglé	Vérifier le paramètre **ENT.BL**
DEF.TEST.HRU	**L40**	PCU	HRU/URC unite test erreur	Mauvaise connexion	Vérifier le câblage
				Cause externe	Supprimer la cause externe
				Paramètre mal réglé	Vérifier les paramètres
DEF.MANQUE EAU	**L250**	PCU	La pression d'eau est trop faible	Circuit hydraulique mal purgé Fuite d'eau Erreur de mesure	Faire un appoint d'eau si nécessaire Réarmer la chaudière

Défauts	Code	Origine du défaut	Description	Causes probables	Vérification / solution
DEF.MANOMETRE	**L251**	PCU	Défaut du capteur de pression d'eau	Problème de câblage Le manomètre est défectueux Carte sondes défectueuse	Vérifier le câblage entre la carte électronique PCU et la sonde Vérifier si la sonde a été montée correctement Remplacer la sonde le cas échéant
DEF. S.DEP.B **DEF. S.DEP.C**	**D03** **D04**	SCU	Défaut sonde départ circuit B Défaut sonde départ circuit C Remarques : La pompe du circuit tourne. La vanne du circuit n'est plus alimentée et peut être manoeuvrée manuellement.	Mauvaise connexion Défaillance de sonde	Contacter le professionnel assurant la maintenance de l'appareil
DEF.S.EXT.	**D05**	SCU	Défaut sonde extérieure Remarques : La consigne chaudière est égale au **MAX. CHAUD.**. La régulation des vannes n'est plus assurée mais la surveillance de la température maximale du circuit après vanne reste assurée. Les vannes peuvent être manoeuvrées manuellement. Le réchauffage de l'eau chaude sanitaire reste assuré.	Mauvaise connexion Défaillance de sonde	Contacter le professionnel assurant la maintenance de l'appareil
DEF.S.AUX.	**D07**	SCU	Défaut sonde auxiliaire	Mauvaise connexion Défaillance de sonde	Contacter le professionnel assurant la maintenance de l'appareil
DEF.S.ECS	**D09**	SCU	Défaut sonde eau chaude sanitaire Remarques : Le réchauffage de l'eau chaude sanitaire n'est plus assuré. La pompe de charge tourne. La température de charge du ballon est égale à la température de la chaudière.	Mauvaise connexion Défaillance de sonde	Contacter le professionnel assurant la maintenance de l'appareil
DEF. S.AMB.A **DEF.S.AMB.B** **DEF.S.AMB.C**	**D11** **D12** **D13**	SCU	Défaut sonde d'ambiance A Défaut sonde d'ambiance B Défaut sonde d'ambiance C Remarque : Le circuit concerné fonctionne sans influence de la sonde d'ambiance.	Mauvaise connexion Défaillance de sonde	Contacter le professionnel assurant la maintenance de l'appareil
DEF.COM MC	**D14**	SCU	Rupture de communication entre la carte électronique SCU et le module chaudière radio	Mauvaise connexion Défaillance du module chaudière	Contacter le professionnel assurant la maintenance de l'appareil

Défauts	Code	Origine du défaut	Description	Causes probables	Vérification / solution
DEF.S.BAL.TP	**D15**	SCU	Défaut sonde ballon tampon Remarque : Le réchauffage du ballon tampon n'est plus assuré.	Mauvaise connexion Défaillance de sonde	Contacter le professionnel assurant la maintenance de l'appareil
DEF.S.PISC.B **DEF.S.PISC.C**	**D16** **D16**	SCU	Défaut sonde piscine circuit B Défaut sonde piscine circuit C Remarque : Le réchauffage de la piscine est indépendant de sa température.	Mauvaise connexion Défaillance de sonde	Contacter le professionnel assurant la maintenance de l'appareil
DEF.S.BAL.2	**D17**	SCU	Défaut sonde ballon 2	Mauvaise connexion Défaillance de sonde	Contacter le professionnel assurant la maintenance de l'appareil
DEF. COM. PCU	**D27**	SCU		Rupture de communication entre les cartes électroniques SCU et PCU	Contacter le professionnel assurant la maintenance de l'appareil
DEF.V3V.B.IOBL	**D29**	SCU	Rupture de communication entre la carte électronique SCU et le module V3V	Le module V3V est hors tension Le module V3V et la carte électronique SCU ne sont pas raccordés sur la même phase Le module V3V a été supprimé	Contacter le professionnel assurant la maintenance de l'appareil
DEF.V3V.C.IOBL	**D30**	SCU	Rupture de communication entre la carte électronique SCU et le module V3V	Le module V3V est hors tension Le module V3V et la carte électronique SCU ne sont pas raccordés sur la même phase Le module V3V a été supprimé	Contacter le professionnel assurant la maintenance de l'appareil
DEF.COM.IOBL	**D31**	SCU	La fonction IOBL n'est plus active	Problème sur la carte électronique SCU	Contacter le professionnel assurant la maintenance de l'appareil

Défauts	Code	Origine du défaut	Description	Causes probables	Vérification / solution
5 RESET:ON/OFF	**D32**	SCU		5 réarmements ont été réalisés en moins d'une heure	Eteindre et rallumer la chaudière Si la chaudière ne démarre pas après plusieurs réarmements (5 tentatives possibles), contacter votre chauffagiste en lui indiquant le message de défaut affiché
TA-S COURT-CIR	**D37**	SCU		Le Titan Active System® est en court-circuit Remarques : La production d'eau chaude sanitaire est arrêtée mais peu néanmoins être relancée par la touche . Le ballon n'est plus protégé. Si : Un ballon sans Titan Active System® est branché sur la chaudière : Vérifier que le connecteur de simulation Titan Active System® (livré dans le colis AD212) est monté sur la carte sonde.	Contacter le professionnel assurant la maintenance de l'appareil
TA-S DEBRANCHE	**D38**	SCU		Le Titan Active System® est en circuit ouvert Remarques : La production d'eau chaude sanitaire est arrêtée mais peu néanmoins être relancée par la touche . Le ballon n'est plus protégé. Si : Un ballon sans Titan Active System® est branché sur la chaudière : Vérifier que le connecteur de simulation Titan Active System® (livré dans le colis AD212) est monté sur la carte sonde.	Contacter le professionnel assurant la maintenance de l'appareil

7 Caractéristiques techniques

7.1 Caractéristiques techniques

Type de chaudière			GMR 3015 Condens	GMR 3025 Condens	GMR 3025 Combi Condens
Généralités					
Réglage du débit	Réglable		Modulant, Marche/Arrêt, 0 - 10 V		
Plages de puissance (Pn) - **Gaz naturel H (G20)** Régime Chauffage (80/60 °C)	minimum-maximum	kW	3,0 - 14,5	5,0 - 24,1	5,0 - 24,1
	Réglage d'usine	kW	14,5	24,1	19,4
Plages de puissance (Pn) - **Gaz naturel L (G25)** Régime Chauffage (80/60 °C)	minimum-maximum	kW	3,0 - 12,0	5,0 - 20,0	5,0 - 20,0
	Réglage d'usine	kW	12,0	20,0	19,4
Plages de puissance (Pn) Régime ECS	minimum-maximum	kW	-	-	5,0 - 28,6
	Réglage d'usine	kW	-	-	28,6
Données relatives aux gaz et aux gaz de combustion					
Consommation de gaz - Gaz naturel H (G20)	minimum-maximum	m^3/h	0,33 - 1,59	0,55 - 2,65	0,55 - 2,96
Consommation de gaz - Gaz naturel L (G25)	minimum-maximum	m^3/h	0,32 - 1,53	0,53 - 2,55	0,53 - 2,86
Consommation de gaz - Propane G31	minimum-maximum	m^3/h	0,13 - 0,61	0,21 - 1,02	0,21 - 1,15
NOx-Émission par an ou (n =1)		mg/kWh	33	38	38
Débit massique des fumées	maximum	kg/h	25,2	42,1	47,1
Contre-pression maximale		Pa	80	120	160
Caractéristiques du circuit chauffage					
Contenance en eau		l	1,7	1,7	1,7
Pression de service de l'eau (PMS)	maximum	kPa (bar)	300 (3,0)	300 (3,0)	300 (3,0)
Température de l'eau	maximum	°C	110	110	110
Température de service	maximum	°C	90	90	90
Caractéristiques du circuit eau chaude sanitaire					
Débit spécifique d'eau chaude D (60 °C)		l/min	-	-	8,2
Débit spécifique d'eau chaude D (40 °C)		l/min	-	-	13,7
Seuil de débit	minimum	l/min	-	-	1,2
Pression de service (Pmw)	maximum	kPa (bar)	-	-	800 (8,0)
Caractéristiques électriques					
Tension d'alimentation		VAC	230	230	230
Puissance absorbée - Grande vitesse	maximum	W	80	100	110
Indice de protection électrique			IPX4D	IPX4D	IPX4D
Autres caractéristiques					
Poids (à vide)		kg	43	43	44
Niveau sonore moyen à une distance de 1m de la chaudière à grande vitesse		dBA	35	42	44

8 Economies d'énergie

8.1 Conseils pour économiser de l'énergie

- Bien ventiler la pièce où est installée la chaudière.
- Ne pas boucher les aérations.
- Ne pas couvrir les radiateurs. Ne pas mettre en place des rideaux devant les radiateurs.
- Mettre en place des panneaux réflecteurs à l'arrière des radiateurs pour éviter des pertes de chaleur.
- Isoler les tuyauteries dans les pièces qui ne sont pas chauffées (caves et greniers).
- Fermer les radiateurs dans les pièces non utilisées.
- Ne pas laisser couler inutilement de l'eau chaude (et froide).
- Installer un pommeau de douche économique pour économiser jusqu'à 40 % d'énergie.
- Préférer une douche à un bain. Un bain consomme 2 fois plus d'eau et d'énergie.

8.2 Thermostat d'ambiance et réglages

Le thermostat d'ambiance est disponible dans les versions suivantes :

- Filaire
- Radio

Le type de thermostat et son réglage ont une grande influence sur la consommation d'énergie.

Quelques conseils :

- Un thermostat modulable, en combinaison éventuelle avec des radiateurs à robinet thermostatique, est économique en énergie et offre un grand confort. Cette combinaison permet de régler la température sur chaque départ. Dans la pièce où se trouve le thermostat d'ambiance, ne pas installer de radiateurs à robinet thermostatique.
- Fermer ou ouvrir complètement les robinets thermostatiques des radiateurs entraîne des fluctuations de température non souhaitées. Ouvrez et fermez les robinets thermostatiques par petits paliers.
- Baisser le thermostat à environ 20°C. Ceci permet de réduire les frais de chauffage et la consommation d'énergie.
- Baisser le thermostat d'ambiance lorsque vous aérez les pièces.
- Lors du réglage d'un thermostat horaire programmable, tenez compte des jours d'absence et des congés.

9 Garanties

9.1 Généralités

Vous venez d'acquérir l'un de nos appareils et nous vous remercions de la confiance que vous nous avez ainsi témoignée.

Nous nous permettons d'attirer votre attention sur le fait que votre appareil gardera d'autant plus ses qualités premières qu'il sera vérifié et entretenu régulièrement.

Votre installateur et tout notre réseau restent bien entendu à votre disposition.

9.2 Conditions de garantie

Les dispositions qui suivent concernant la garantie contractuelle ne sont pas exclusives du bénéfice le cas échéant au profit de l'acheteur des dispositions légales applicables en Belgique en matière de vices cachés.

Votre appareil bénéficie d'une garantie contractuelle contre tout vice de fabrication à compter de sa date d'achat mentionnée sur la facture de l'installateur.

La durée de notre garantie est mentionnée dans notre catalogue tarif.

Notre responsabilité en qualité de fabricant ne saurait être engagée au titre d'une mauvaise utilisation de l'appareil, d'un défaut ou d'une insuffisance d'entretien de celui-ci, ou d'une mauvaise installation de l'appareil (il vous appartient à cet égard de veiller à ce que cette dernière soit réalisée par un professionnel qualifié).

Nous ne saurions en particulier être tenus pour responsables des dégâts matériels, pertes immatérielles ou accidents corporels consécutifs à une installation non conforme :

- aux dispositions légales et réglementaires ou imposées par les autorités locales,
- aux dispositions nationales, voire locales et particulières régissant l'installation,
- à nos notices et prescriptions d'installation, en particulier pour ce qui concerne l'entretien régulier des appareils,
- aux règles de l'art.

Notre garantie est limitée à l'échange ou la réparation des seules pièces reconnues défectueuses par nos services techniques à l'exclusion des frais de main d'œuvre, de déplacement et de transport.

Notre garantie ne couvre pas le remplacement ou la réparation de pièces par suite notamment d'une usure normale, d'une mauvaise utilisation, d'interventions de tiers non qualifiés, d'un défaut ou d'insuffisance de surveillance ou d'entretien, d'une alimentation électrique non conforme et d'une utilisation d'un combustible inapproprié ou de mauvaise qualité.

Les sous-ensembles, tels que moteurs, pompes, vannes électriques, etc…, ne sont garantis que s'ils n'ont jamais été démontés.

Les droits établis par la Directive Européenne 99/44/CEE, transposée par le décret Législatif N° 24 du 2 février 2002 publiée sur le J.O. N° 57 du 8 mars 2002, restent valables.

OERTLI THERMIQUE S.A.S.

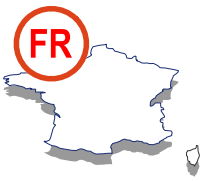

Direction des Ventes France
Z.I. de Vieux-Thann
2, avenue Josué Heilmann • B.P. 50018
F-68801 Thann Cedex
03 89 37 00 84
03 89 37 32 74

Assistance Technique PRO
N° Indigo 0 825 825 636
0,15 € TTC / MN
03 89 37 69 35
assistance.technique@oertli.fr

www.oertli.fr

OERTLI ROHLEDER WÄRMETECHNIK GmbH

Raiffeisenstraße 3
D-71696 MÖGLINGEN
07141 24 54 0 (Zentrale)
07141 24 54 40 (Ersatzteilwesen)
07141 24 54 88
info@oertli.de

www.oertli.de

OERTLI DISTRIBUTION BELGIQUE N.V. S.A.

Park Ragheno
Dellingstraat 34
B-2800 MECHELEN
015 - 45 18 30
015 - 45 18 34
info@oertli.be

www.oertli.be

WALTER MEIER (Klima Schweiz) AG WALTER MEIER (Climat Suisse) S.A.

Bahnstrasse 24
CH-8603 SCHWERZENBACH
+41 (0) 44 806 44 24
ServiceLine +41 (0) 800 846 846
+41 (0) 44 806 44 25
ch.klima@waltermeier.com

www.waltermeier.com

Z.I. de la Veyre, St-Légier
CH-1800 VEVEY 1
+41 (0) 21 943 02 22
ServiceLine +41 (0) 800 846 846
+41 (0) 21 943 02 33
ch.climat@waltermeier.com

www.waltermeier.com

ISO 9001
sinds 1988
T000249-A

CE
0063

HR TOP
HOOG RENDEMENT · HAUT RENDEMENT
AARDGAS · GAZ NATUREL · ERDGAS

© Droits d'auteur
Toutes les informations techniques contenues dans la présente notice ainsi que les dessins et schémas électriques sont notre propriété et ne peuvent être reproduits sans notre autorisation écrite préalable.

03/07/2009

120951- 001- AB

OERTLI THERMIQUE S.A.S.
Z.I. de Vieux-Thann
2, avenue Josué Heilmann • B.P. 50018
F-68801 Thann Cedex